NOVY Technische Fiche

1767|02

Inductie - Power
4 zones 100 cm
Glas

EAN 5414425017676

Kookzones

- 4 zones
- Links : 2100/3700 W - 240x200 mm
- Links centraal : 2100/3700 W - 240x200 mm
- Rechts centraal : 2100/3700 W - 230 mm
- Rechts : 2100/3700 W - 230 mm

Functies & kenmerken

InTouch functie	Standaard
Flexzones	2
Brugfunctie flexzones	Automatisch
Grill functie	-
Chef functie	-
Pot move functie	-
Automatische pot detectie	▪
Warmhoudfunctie (°C)	42°C, 70°C, 94°C
Restwarmte aanduiding	▪
Wipeguard functie	-
Kinderbeveiliging	▪
Stop&Go functie	▪
Timers	Kookwekker, Timer per Zone, Count-up timer, Aankookautomaat

Design

Bediening	Slider touch bediening
Kleur display	Rood
Glasrand	Afgeronde boord
Inbouw methode	Opbouw, Vlakbouw

Afmetingen

Product afmetingen (BxDxH) (mm)	1000 x 400 x 51
Uitsnijding werkblad (BxD) (mm)	980 x 380

Technische eigenschappen

Maximaal vermogen (W)	7400
Elektrische aansluiting (V)	230 V / 400 V - 1N / 2N
Frequentie (Hz)	50-60
Netto gewicht (kg)	13,82

Afmetingen

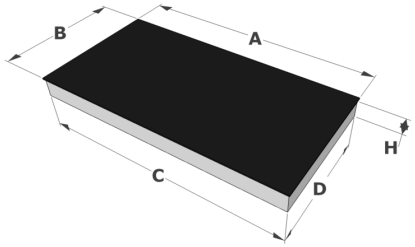

	A	B	C	D	H
mm	1000	400	975	342	51

Opbouw

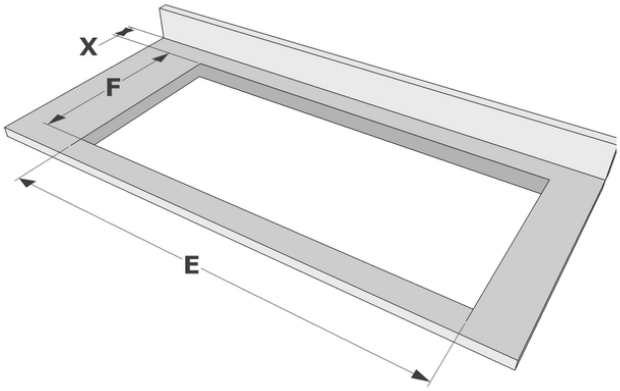

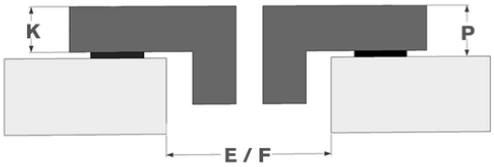

	E	F	K	P	X
mm	980	380	4	6	50

Vlakbouw

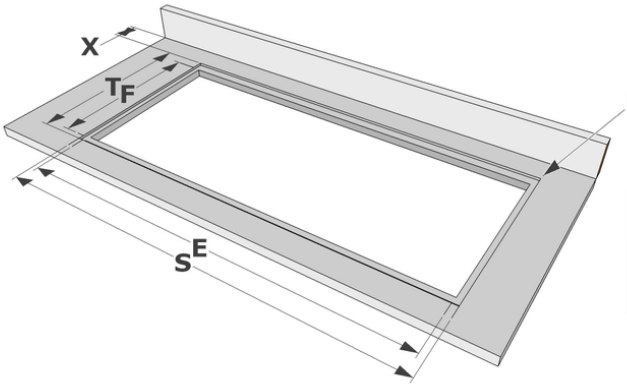

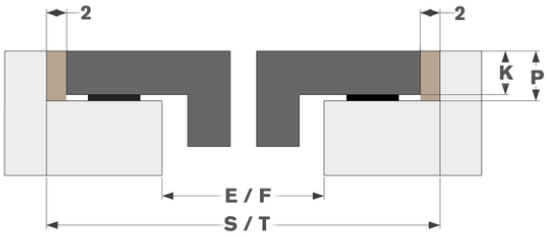

	E	F	S	T	K	P	X
mm	980	380	1004	404	4	6	50